INSTRUCTIONS FOR USE **MODE D'EMPLOI** **GEBRAUCHSANWEISUNG** **ISTRUZIONI PER L'USO**
INSTRUCCIONES DE USO **INSTRUÇÕES DE USO** **GEBRUIKSAANWIJZING** **BRUGSANVISNING**
ANVÄNDNINGSINSTRUKTIONER **INSTRUKSJONER FOR BRUK** **KÄYTTÖOHJEET** ΟΔΗΓΙΕΣ ΧΡΗΣΗΣ

EN DEVICE IS FOR STATIC USE ONLY ON A LEVEL SURFACE. USE ONLY IN THE ORIENTATION SHOWN. IT IS THE RESPONSIBILITY OF THE USER/ OWNER TO CARRY OUT AN INITIAL AND REGULAR LOCAL RISK ASSESSMENTS. CHECK FOR BUILD UP OF ICE, WATER OR OIL BEFORE USE. CHILD USE UNDER SUPERVISION ONLY. TAKE CARE IF KNOCKED DURING USE. FEET ARE FOR LEVELLING PURPOSES ONLY - NOT HEIGHT ADJUSTMENT. PERIODICALLY CHECK FIT OF FEET AND RETIGHTEN IF NECESSARY. DEVICE NOT FOR ANY OTHER USE. DO NOT USE IN CONJUNCTION WITH OTHER HALF STEPS. STAND CENTRALLY. A SUITABLY PLACED GRAB BAR/ RAIL WILL ASSIST ALL USERS OF THE HALF STEP TO ACHIEVE A MORE SECURE TRANSFER. THE PROVIDED SECURITY FIXING KIT MUST BE USED WITH PART NUMBER 66092.

FR DEVICE EST DESTINÉ À UN USAGE STATIQUE UNIQUEMENT SUR UNE SURFACE PLANE. UTILISER UNIQUEMENT DANS L'ORIENTATION INDIQUÉE. IL EST DE LA RESPONSABILITÉ DE L'UTILISATEUR / PROPRIÉTAIRE DE PROCÉDER À UNE ÉVALUATION INITIALE ET RÉGULIÈRE DES RISQUES LOCAUX. VÉRIFIEZ L'ACCUMULATION DE GLACE, D'EAU OU D'HUILE AVANT UTILISATION. UTILISATION PAR LES ENFANTS SOUS SURVEILLANCE UNIQUEMENT. FAITES ATTENTION EN CAS DE CHOC PENDANT L'UTILISATION. LES PIEDS SONT UNIQUEMENT À DES FINS DE MISE À NIVEAU - PAS DE RÉGLAGE DE LA HAUTEUR. VÉRIFIEZ RÉGULIÈREMENT L'AJUSTEMENT DES PIEDS ET RESSERREZ-LES SI NÉCESSAIRE. L'APPAREIL N'EST PAS DESTINÉ À UN AUTRE USAGE. NE PAS UTILISER EN CONJONCTION AVEC D'AUTRES DEMI-ÉTAPES. SE TENIR AU CENTRE. UNE BARRE D'APPUI / RAIL CORRECTEMENT PLACÉ AIDERA TOUS LES UTILISATEURS DE LA DEMI-MARCHE À RÉALISER UN TRANSFERT PLUS SÛR. LE KIT DE FIXATION DE SÉCURITÉ FOURNI DOIT ÊTRE UTILISÉ AVEC LA RÉFÉRENCE 66092.

DE DAS GERÄT IST NUR FÜR DEN STATISCHEN GEBRAUCH AUF EINER EBENEN FLÄCHE VORGESEHEN. NUR IN DER GEZEIGTEN AUSRICHTUNG VERWENDEN. ES LIEGT IN DER VERANTWORTUNG DES BENUTZERS / EIGENTÜMERS, EINE ERSTE UND REGELMÄßIGE LOKALE RISIKOBEWERTUNG DURCHZUFÜHREN. VOR GEBRAUCH AUF EIS-, WASSER- ODER ÖLANSAMMLUNGEN PRÜFEN. VERWENDUNG DURCH KINDER NUR UNTER AUFSICHT. SEIEN SIE VORSICHTIG, WENN SIE WÄHREND DES GEBRAUCHS KLOPFEN. FÜßE DIENEN NUR ZUM NIVELLIEREN - KEINE HÖHENVERSTELLUNG. ÜBERPRÜFEN SIE REGELMÄßIG DEN SITZ DER FÜßE UND ZIEHEN SIE IHN GEGEBENENFALLS WIEDER FEST. GERÄT NICHT FÜR ANDERE ZWECKE. NICHT IN VERBINDUNG MIT ANDEREN HALBEN SCHRITTEN VERWENDEN. ZENTRAL STEHEN. EIN GEEIGNET PLATZIERTER HALTEGRIFF / EINE SCHIENE HILFT ALLEN BENUTZERN DES HALBEN SCHRITTS, EINE SICHERERE ÜBERTRAGUNG ZU ERREICHEN. DAS MITGELIEFERTE SICHERHEITSBEFESTIGUNGSSET MUSS MIT DER TEILENUMMER 66092 VERWENDET WERDEN.

IT DEVICE È PER USO STATICO SOLO SU UNA SUPERFICIE PIANA. UTILIZZARE SOLO NELL'ORIENTAMENTO MOSTRATO. È RESPONSABILITÀ DELL'UTENTE / PROPRIETARIO ESEGUIRE UNA VALUTAZIONE DEI RISCHI LOCALE INIZIALE E REGOLARE. CONTROLLARE LA FORMAZIONE DI GHIACCIO, ACQUA O OLIO PRIMA DELL'USO. USO DA PARTE DEI BAMBINI SOLO SOTTO SUPERVISIONE. FARE ATTENZIONE IN CASO DI COLPI DURANTE L'USO. I PIEDI SERVONO SOLO PER IL LIVELLAMENTO - NON PER LA REGOLAZIONE IN ALTEZZA. CONTROLLARE PERIODICAMENTE L'ADATTAMENTO DEI PIEDI E SERRARE NUOVAMENTE SE NECESSARIO. DISPOSITIVO NON PER ALTRI USI. NON UTILIZZARE IN COMBINAZIONE CON ALTRI MEZZI PASSAGGI. STARE CENTRALMENTE. UN MANIGLIONE / BINARIO OPPORTUNAMENTE POSIZIONATO AIUTERÀ TUTTI GLI UTENTI DEL MEZZO PASSO A OTTENERE UN TRASFERIMENTO PIÙ SICURO. IL KIT DI FISSAGGIO DI SICUREZZA FORNITO DEVE ESSERE UTILIZZATO CON IL NUMERO DI PARTE 66092.

ES EL DISPOSITIVO ES PARA USO ESTÁTICO SOLO EN UNA SUPERFICIE NIVELADA. UTILÍCELO SÓLO EN LA ORIENTACIÓN QUE SE MUESTRA. ES RESPONSABILIDAD DEL USUARIO / PROPIETARIO REALIZAR EVALUACIONES DE RIESGO LOCALES INICIALES Y PERIÓDICAS. VERIFIQUE LA ACUMULACIÓN DE HIELO, AGUA O ACEITE ANTES DE USAR. USO INFANTIL SOLO BAJO SUPERVISIÓN. TENGA CUIDADO SI SE GOLPEA DURANTE EL USO. LOS PIES SON SOLO PARA NIVELAR, NO PARA AJUSTAR LA ALTURA. COMPRUEBE PERIÓDICAMENTE EL AJUSTE DE LOS PIES Y VUELVA A AJUSTAR SI ES NECESARIO. DISPOSITIVO NO PARA NINGÚN OTRO USO. NO LO UTILICE JUNTO CON OTROS MEDIOS PASOS. PARARSE EN EL CENTRO. UNA BARRA DE AGARRE / RIEL COLOCADA ADECUADAMENTE AYUDARÁ A TODOS LOS USUARIOS DEL MEDIO ESCALÓN A LOGRAR UNA TRANSFERENCIA MÁS SEGURA. EL KIT DE FIJACIÓN DE SEGURIDAD PROPORCIONADO DEBE UTILIZARSE CON EL NÚMERO DE PIEZA 66092.

NL DEVICE IS ALLEEN VOOR STATISCH GEBRUIK OP EEN VLAKKE ONDERGROND. ALLEEN GEBRUIKEN IN DE AANGEGEVEN RICHTING. HET IS DE VERANTWOORDELIJKHEID VAN DE GEBRUIKER / EIGENAAR OM EEN EERSTE EN REGELMATIGE LOKALE RISICOBEOORDELING UIT TE VOEREN. CONTROLEER VOOR GEBRUIK OP IJS, WATER OF OLIE. GEBRUIK ALLEEN ONDER TOEZICHT DOOR KINDEREN. PAS OP ALS U ER TIJDENS HET GEBRUIK TEGENAAN STOOT. VOETJES ZIJN ALLEEN VOOR NIVELLERING - NIET VOOR HOOGTEVERSTELLING. CONTROLEER REGELMATIG OF DE VOETEN GOED PASSEN EN DRAAI ZE INDIEN NODIG OPNIEUW AAN. APPARAAT NIET VOOR ENIG ANDER GEBRUIK. NIET GEBRUIKEN IN COMBINATIE MET ANDERE HALVE STEPPEN. CENTRAAL STAAN. EEN CORRECT GEPLAATSTE HANDGREEP / RAIL HELPT ALLE GEBRUIKERS VAN DE HALVE TREDE OM EEN VEILIGERE TRANSFER TE BEREIKEN. DE MEEGELEVERDE BEVEILIGINGSBEVESTIGINGSSET MOET WORDEN GEBRUIKT MET ONDERDEELNUMMER 66092.

PT DEVICE É PARA USO ESTÁTICO APENAS EM UMA SUPERFÍCIE NIVELADA. USE APENAS NA ORIENTAÇÃO MOSTRADA. É RESPONSABILIDADE DO USUÁRIO / PROPRIETÁRIO REALIZAR UMA AVALIAÇÃO DE RISCO LOCAL INICIAL E REGULAR. VERIFIQUE SE HÁ ACÚMULO DE GELO, ÁGUA OU ÓLEO ANTES DE USAR. USO INFANTIL SOMENTE SOB SUPERVISÃO. TOME CUIDADO SE BATER DURANTE O USO. PÉS SÃO APENAS PARA FINS DE NIVELAMENTO - NÃO PARA AJUSTE DE ALTURA. VERIFIQUE PERIODICAMENTE O AJUSTE DOS PÉS E REAPERTE SE NECESSÁRIO. DISPOSITIVO NÃO PARA QUALQUER OUTRO USO. NÃO USE EM CONJUNTO COM OUTRAS MEIAS ETAPAS. POSICIONE-SE CENTRALMENTE. UMA BARRA DE APOIO / CORRIMÃO ADEQUADAMENTE POSICIONADA AJUDARÁ TODOS OS USUÁRIOS DO MEIO-PASSO A OBTER UMA TRANSFERÊNCIA MAIS SEGURA. O KIT DE FIXAÇÃO DE SEGURANÇA FORNECIDO DEVE SER USADO COM O NÚMERO DE PEÇA 66092.

DK DEVICE ER KUN TIL STATISK BRUG PÅ EN PLAN OVERFLADE. BRUG KUN I DEN VISTE RETNING. DET ER BRUGERENS / EJERENS ANSVAR AT FORETAGE EN INDLEDENDE OG REGELMÆSSIG LOKAL RISIKOVURDERING. KONTROLLER, OM DER ER DANNET IS, VAND ELLER OLIE INDEN BRUG. KUN BRUG AF BØRN UNDER OPSYN. VÆR FORSIGTIG, HVIS DER BANKES UNDER BRUG. FØDDERNE ER KUN TIL NIVELLERING - IKKE HØJDEJUSTERING. KONTROLLER REGELMÆSSIGT FØDDERNES PASFORM, OG STRAM DEM OM NØDVENDIGT IGEN. ENHED IKKE TIL ANDEN BRUG. MÅ IKKE BRUGES SAMMEN MED ANDRE HALVTRIN. STÅ CENTRALT. EN PASSENDE PLACERET BAR / SKINNE HJÆLPER ALLE BRUGERE AF DET HALVE TRIN MED AT OPNÅ EN MERE SIKKER OVERFØRSEL. DET MEDFØLGENDE SIKKERHEDSFASTSÆTTELSESSÆT SKAL BRUGES MED VARENUMMER 66092.

SV ENHETEN ÄR ENDAST AVSEDD FÖR STATISK ANVÄNDNING PÅ EN PLAN YTA. ANVÄND ENDAST I DEN VISADE RIKTNINGEN. DET ÄR ANVÄNDARENS / ÄGARENS ANSVAR ATT GENOMFÖRA EN FÖRSTA OCH REGELBUNDEN LOKAL RISKBEDÖMNING. KONTROLLERA OM IS, VATTEN ELLER OLJA HAR BYGGTS UPP FÖRE ANVÄNDNING. BARN ENDAST UNDER ÖVERVAKNING. VAR FÖRSIKTIG OM DU STÖTER PÅ DEN UNDER ANVÄNDNING. FÖTTERNA ÄR ENDAST FÖR UTJÄMNING - INTE HÖJDJUSTERING KONTROLLERA REGELBUNDET FÖTTERNAS PASSFORM OCH DRA ÅT VID BEHOV IGEN. ENHETEN INTE FÖR ANNAN ANVÄNDNING. ANVÄND INTE TILLSAMMANS MED ANDRA HALVA STEG. STÅ CENTRALT. EN LÄMPLIGT PLACERAD HANDTAG / SKENA HJÄLPER ALLA ANVÄNDARE I HALVSTEGET ATT UPPNÅ EN SÄKRARE ÖVERFÖRING. DET MEDFÖLJANDE SÄKERHETSFÄSTNINGSSATSEN MÅSTE ANVÄNDAS MED ARTIKELNUMMER 66092.

NO DEVICE ER KUN FOR STATISK BRUK PÅ ET JEVNT UNDERLAG. BRUK BARE I DEN VISTE RETNINGEN. DET ER BRUKERENS / EIERENS ANSVAR Å FORETA EN INNLEDENDE OG REGELMESSIG LOKAL RISIKOVURDERING. SJEKK OM DET ER OPPHOPNING AV IS, VANN ELLER OLJE FØR BRUK. BRUK AV BARN BARE UNDER TILSYN. VÆR FORSIKTIG HVIS DU BANKER PÅ UNDER BRUK. FØTTENE ER KUN FOR PLANERINGSFORMÅL - IKKE HØYDEJUSTERING. KONTROLLER MED JEVNE MELLOMROM FØTTENE OG STRAM IGJEN OM NØDVENDIG. ENHET IKKE TIL ANNEN BRUK. IKKE BRUK SAMMEN MED ANDRE HALVPARTEN. STÅ SENTRALT. EN PASSENDE PLASSERT HÅNDTAK / SKINNE VIL HJELPE ALLE BRUKERE AV HALVTRINNET FOR Å OPPNÅ EN SIKRERE OVERFØRING. DET MEDFØLGENDE SIKKERHETSFESTESETTET MÅ BRUKES MED DELENUMMER 66092.

FI DEVICE ON TARKOITETTU STAATTISEEN KÄYTTÖÖN VAIN TASAISELLA ALUSTALLA. KÄYTÄ VAIN NÄYTETYSSÄ SUUNNASSA. KÄYTTÄJÄN / OMISTAJAN VASTUULLA ON SUORITTAA ALKU- JA SÄÄNNÖLLINEN PAIKALLINEN RISKINARVIOINTI. TARKISTA ENNEN KÄYTTÖÄ, ETTEI JÄÄSTÄ, VEDESTÄ TAI ÖLJYSTÄ OLE MUODOSTUNUT. LASTEN KÄYTTÖ VAIN VALVONNASSA. OLE VAROVAINEN, JOS SITÄ KOPUTETAAN KÄYTÖN AIKANA. JALAT OVAT VAIN VAAKASUORAAN - EI KORKEUDEN SÄÄTÖÄ. TARKISTA AJOITTAIN JALKOJEN KUNTO JA KIRISTÄ TARVITTAESSA. DELAITE EI MUUHUN KÄYTTÖÖN. ÄLÄ KÄYTÄ YHDESSÄ MUIDEN PUOLIVAIHEIDEN KANSSA. SEISO KESKITETYSTI. SOPIVASTI SIJOITETTU KAHVA / KISKO AUTTAA KAIKKIA PUOLIVAIHEEN KÄYTTÄJIÄ SAAVUTTAMAAN TURVALLISEMMAN SIIRRON. MUKANA TOIMITETTUA TURVAKIINNITYSSARJAA ON KÄYTETTÄVÄ OSANUMEROLLA 66092.

EL Η ΣΥΣΚΕΥΗ ΠΡΟΟΡΙΖΕΤΑΙ ΓΙΑ ΣΤΑΤΙΚΗ ΧΡΗΣΗ ΜΟΝΟ ΣΕ ΕΠΙΠΕΔΗ ΕΠΙΦΑΝΕΙΑ. ΧΡΗΣΗ ΜΟΝΟ ΣΤΟΝ ΠΡΟΒΛΕΠΟΜΕΝΟ ΠΡΟΣΑΝΑΤΟΛΙΣΜΟ. ΕΙΝΑΙ ΕΥΘΥΝΗ ΤΟΥ ΧΡΗΣΤΗ / ΚΑΤΟΧΟΥ ΝΑ ΠΡΑΓΜΑΤΟΠΟΙΕΙ ΜΙΑ ΑΡΧΙΚΗ ΚΑΙ ΤΑΚΤΙΚΗ ΑΞΙΟΛΟΓΗΣΗ ΤΟΠΙΚΩΝ ΚΙΝΔΥΝΩΝ. ΕΛΕΓΞΤΕ ΤΗ ΣΥΓΚΕΝΤΡΩΣΗ ΠΑΓΟΥ, ΝΕΡΟΥ Η ΛΑΔΙΟΥ ΠΡΙΝ ΑΠΟ ΤΗ ΧΡΗΣΗ. ΧΡΗΣΗ ΠΑΙΔΙΩΝ ΜΟΝΟ ΥΠΟ ΕΠΙΒΛΕΨΗ. ΠΡΟΣΕΞΤΕ ΕΑΝ ΧΤΥΠΗΘΕΙΤΕ ΚΑΤΑ ΤΗ ΧΡΗΣΗ. ΤΑ ΠΟΔΙΑ ΠΡΟΟΡΙΖΟΝΤΑΙ ΜΟΝΟ ΓΙΑ ΙΣΟΠΕΔΩΣΗ - ΟΧΙ ΡΥΘΜΙΣΗ ΥΨΟΥΣ. ΕΛΕΓΧΕΤΕ ΠΕΡΙΟΔΙΚΑ ΤΗΝ ΕΦΑΡΜΟΓΗ ΤΩΝ ΠΟΔΙΩΝ ΚΑΙ ΣΦΙΞΤΕ ΕΑΝ ΕΙΝΑΙ ΑΠΑΡΑΙΤΗΤΟ. ΣΥΣΚΕΥΗ ΟΧΙ ΓΙΑ ΟΠΟΙΑΔΗΠΟΤΕ ΑΛΛΗ ΧΡΗΣΗ. ΜΗΝ ΤΟ ΧΡΗΣΙΜΟΠΟΙΕΙΤΕ ΣΕ ΣΥΝΔΥΑΣΜΟ ΜΕ ΑΛΛΑ ΜΙΣΑ ΒΗΜΑΤΑ. ΣΤΑΘΕΙΤΕ ΚΕΝΤΡΙΚΑ. ΜΙΑ ΚΑΤΑΛΛΗΛΑ ΤΟΠΟΘΕΤΗΜΕΝΗ ΡΑΒΔΟΣ ΡΑΓΑΣ / ΡΑΓΑ ΘΑ ΒΟΗΘΗΣΕΙ ΟΛΟΥΣ ΤΟΥΣ ΧΡΗΣΤΕΣ ΤΟΥ ΜΙΖΟΥ ΒΗΜΑΤΟΣ ΝΑ ΕΠΙΤΥΧΟΥΝ ΜΙΑ ΠΙΟ ΑΣΦΑΛΗ ΜΕΤΑΦΟΡΑ. ΤΟ ΠΑΡΕΧΟΜΕΝΟ ΚΙΤ ΣΤΕΡΕΩΣΗΣ ΑΣΦΑΛΕΙΑΣ ΠΡΕΠΕΙ ΝΑ ΧΡΗΣΙΜΟΠΟΙΕΙΤΑΙ ΜΕ ΤΟΝ ΑΡΙΘΜΟ ΕΞΑΡΤΗΜΑΤΟΣ 66092.

PH 5 - 9

CLEANING INSTRUCTIONS **INSTRUCTIONS DE NETTOYAGE** **REINIGUNGSANWEISUNGEN**
ISTRUZIONI PER LA PULIZIA **INSTRUCCIONES DE LIMPIEZA** **SCHOONMAAK INSTRUCTIES**
INSTRUÇÕES DE LIMPEZA **RENGØRINGSINSTRUKTIONER** **RENGÖRINGSINSTRUKTIONER**
RENGJØRINGSINSTRUKSJONER **PUHDISTUSOHJEET** **ΟΔΗΓΙΕΣ ΚΑΘΑΡΙΣΜΟΥ**

EN WIPE DOWN WITH A NON-ABRASIVE CLOTH AND SOAPY WATER.
FR ESSUYEZ AVEC UN CHIFFON NON ABRASIF ET DE L'EAU SAVONNEUSE.
DE MIT EINEM NICHT SCHEUERNDEN TUCH UND SEIFENWASSER ABWISCHEN.
IT PULIRE CON UN PANNO NON ABRASIVO E ACQUA SAPONOSA.
ES LIMPIELO CON UN PAÑO NO ABRASIVO Y AGUA CON JABÓN.
NL AFNEMEN MET EEN NIET-SCHURENDE DOEK EN ZEEPACHTIG WATER.
PT RETIRAR COM PANO NÃO ABRASIVO E ÁGUA COM SABÃO.
DK AFTØRRES MED EN IKKE-SLIBENDE KLUD OG SÆBEVAND.
SV TORKA AV MED EN ICKE-SLIPANDE TRASA OCH TVÅLVATTEN.
NO TØRK AV MED EN IKKE-SLIPENDE KLUT OG SÅPEVANN.
FI PYYHI HANKAAMATTOMALLA LIINALLA JA SAIPPUAVEDELLÄ.
EL ΣΚΟΥΠΙΣΤΕ ΜΕ ΕΝΑ ΜΗ ΛΕΙΑΝΤΙΚΟ ΠΙΑΝΙ ΚΑΙ ΣΑΠΟΥΝΟΝΕΡΟ.

VIEW THE ENTIRE RANGE ONLINE AT
GORDONELLISHEALTHCARE.CO.UK
gordonellis.healthcare
@EllisHealthcare

HALF STEPS
DERBY® AND LANGHAM®

Welcome to your new Gordon Ellis product.
We hope that it proves a useful aid in your daily life.

SEE INSIDE AND REVERSE FOR FITTING INSTRUCTIONS
AVAILABLE IN THE FOLLOWING LANGUAGES:
EN FR DE IT ES NL PT DK SV NO FI EL

MAX 220 Kg 485 lbs

MAXIMUM USER WEIGHT	**POIDS MAXIMUM DE L'UTILISATEUR**	
MAXIMALES BENUTZERGEWICHT	**PESO MASSIMO SOPPORTATO**	**PESO MÁXIMO DEL USUARIO**
MAXIMUMGEWICHT VAN GEBRUIKER	**PESO MÁXIMO DE USO**	**MAKS. BRUGERVÆGT**
HÖGSTA ANVÄNDARVIKT	**MAKSIMUM BRUKERVEKT**	**SUURIN KÄYTTÖPAINO**
ΑΝΩΤΑΤΟ ΟΡΙΟ ΒΑΡΟΥΣ ΤΟΥ ΧΡΗΣΤΗ		

EN ANY **SERIOUS ACCIDENT** OCCURRING THROUGH USE SHOULD BE REPORTED TO THE **MANUFACTURER** - CONTACT DETAILS BELOW
FR TOUT ACCIDENT GRAVE SURVENANT PENDANT L'UTILISATION DOIT ÊTRE SIGNALÉ AU **EC REP** - COORDONNÉES CI-DESSOUS
DE JEDER SCHWERE UNFALL WÄHREND DES GEBRAUCHS MUSS **EC REP** GEMELDET WERDEN - KONTAKTDATEN UNTEN
IT QUALSIASI INCIDENTE GRAVE CHE SI VERIFICA DURANTE L'USO DEVE ESSERE SEGNALATO AL PRODUTTORE - DETTAGLI DI CONTATTO DI SEGUITO
ES CUALQUIER ACCIDENTE GRAVE QUE OCURRA DURANTE EL USO DEBE INFORMARSE A **EC REP** - DETALLES DE CONTACTO A CONTINUACIÓN
NL ELK ERNSTIG ONGEVAL TIJDENS HET GEBRUIK MOET WORDEN GEMELD AAN **EC REP** - CONTACTGEGEVENS HIERONDER
PT QUALQUER INCIDENTE SÉRIO QUE OCORRA DURANTE O USO DEVE SER RELATADO AO FABRICANTE - DETALHES DE CONTATO ABAIXO
DK ENHVER ALVORLIG HÆNDELSE, DER OPSTÅR UNDER BRUG, SKAL RAPPORTERES TIL PRODUCENTEN - KONTAKTOPLYSNINGER NEDENFOR
SV ALLA ALLVARLIGA HÄNDELSER SOM INTRÄFFAR UNDER ANVÄNDNING MÅSTE RAPPORTERAS TILL TILLVERKAREN - KONTAKTUPPGIFTER NEDAN
NO ENHVER ALVORLIG HENDELSE SOM OPPSTÅR UNDER BRUK MÅ RAPPORTERES TIL PRODUSENTEN - KONTAKTINFORMASJON NEDENFOR
FI KAIKISTA KÄYTÖN AIKANA TAPAHTUNEISTA VAKAVISTA TAPAHTUMISTA ON ILMOITETTAVA VALMISTAJALLE - YHTEYSTIEDOT ALLA
EL ΚΑΘΕ ΣΟΒΑΡΟ ΣΥΜΒΑΝ ΠΟΥ ΕΜΦΑΝΙΖΕΤΑΙ ΚΑΤΑ ΤΗ ΧΡΗΣΗ ΠΡΕΠΕΙ ΝΑ ΑΝΑΦΕΡΕΤΑΙ ΣΤΟΝ ΚΑΤΑΣΚΕΥΑΣΤΗ - ΠΑΡΑΚΑΤΩ ΣΤΟΙΧΕΙΑ ΕΠΙΚΟΙΝΩΝΙΑΣ

Your **DERBY** or **LANGHAM HALF STEP** was specifically developed by our UK Design Team with the intention of compensating for an injury, or overcoming a temporary or permanent disability. Hopefully making daily living that little bit easier.

DERBY ®
HALF STEP
66091 + 66092

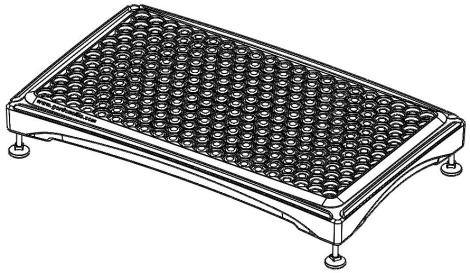

LANGHAM®
HALF STEP
LP/PHS

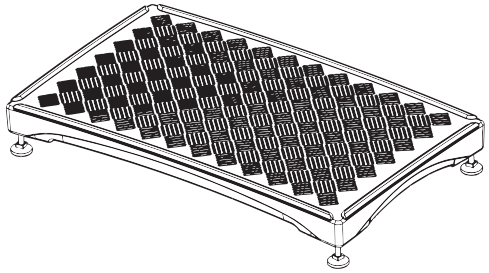

DESIGNED & MADE IN THE UK
BHTA
4 MDPE

GORDON ELLIS & CO.
TRENT LANE
CASTLE DONINGTON
DERBY. ENGLAND DE74 2AT

EC REP
AUTHORISED REPRESENTATIVE
ADVENA LTD, TOWER BUSINESS CENTRE, 2ND FLOOR, TOWER STREET, SWATAR, BKR 4013 MALTA

MD | IFU-REF 66091/1120-4 | REF 66091 + 66092 + LP/PHS

VIEW THE ENTIRE RANGE ONLINE AT
GORDONELLISHEALTHCARE.CO.UK
gordonellis.healthcare
@EllisHealthcare

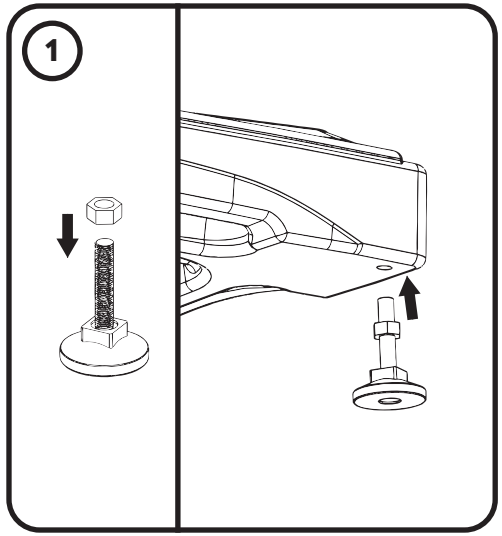
1

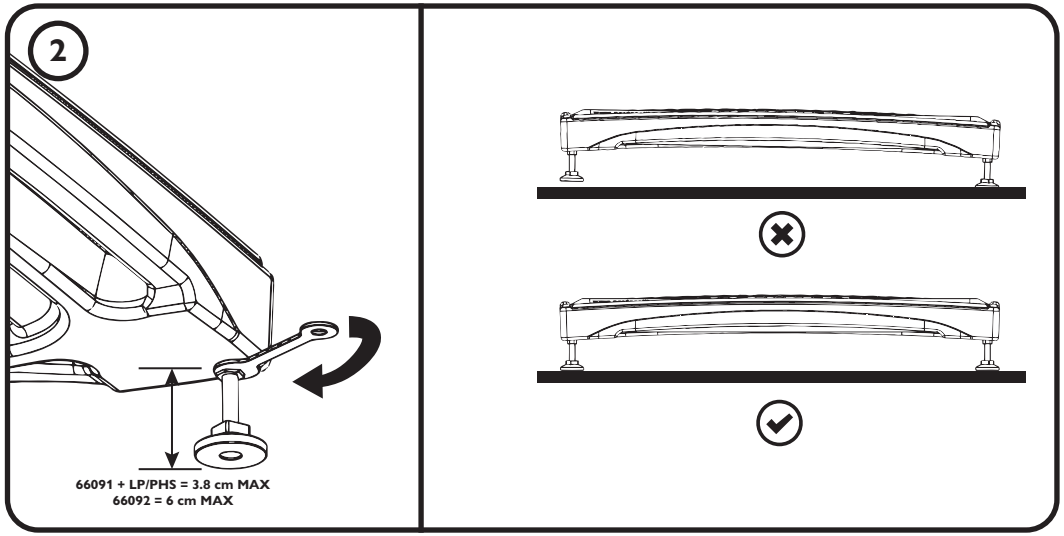
2
66091 + LP/PHS = 3.8 cm MAX
66092 = 6 cm MAX

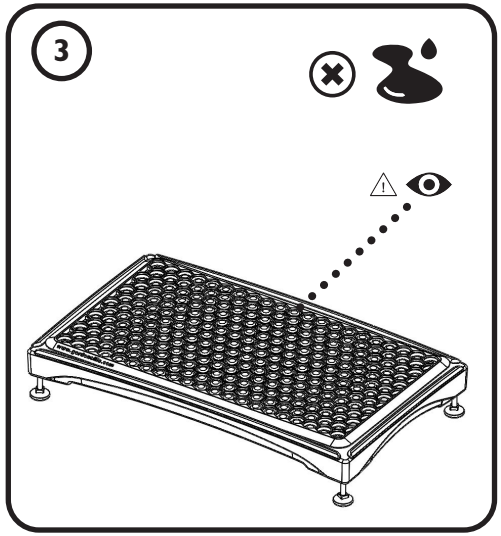
3

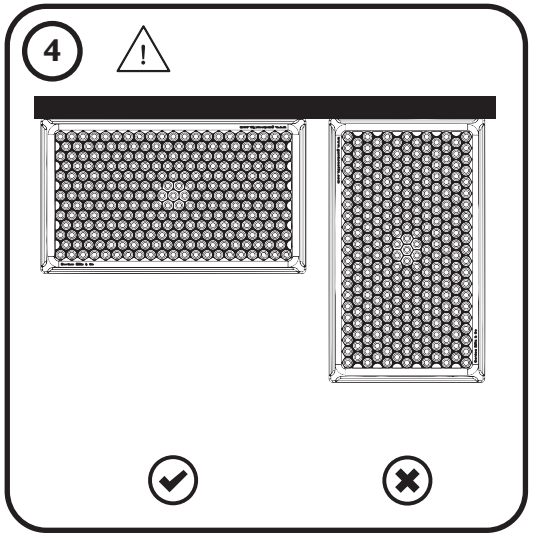
4

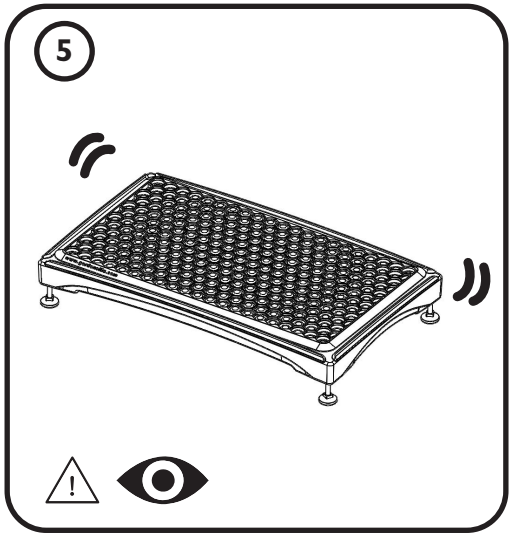
5

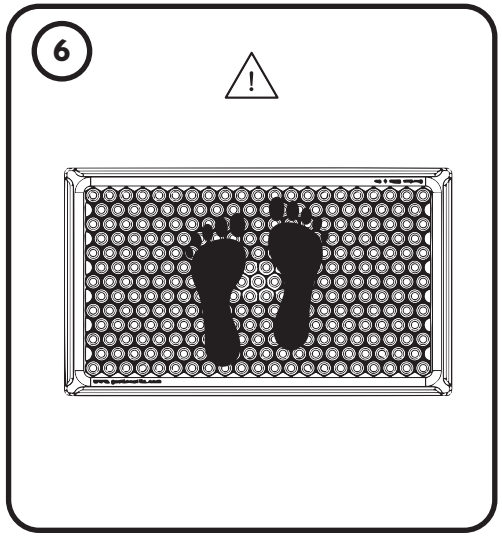
6

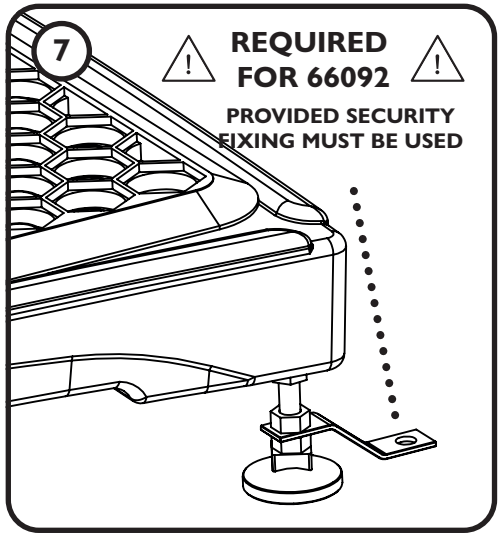
7
REQUIRED
FOR 66092
PROVIDED SECURITY
FIXING MUST BE USED